第9回スギモト杯少年野球大会新人戦　　Cリーグ

2月10 日までの結果

会期　12月9日(土)～2024年2月17日(土)　予備日　18日(日)

大会進行に協力してください。

大会進行の妨げになっています。以降の試合予定はJBLA主導で組みます。

後援　：杉本食肉産業(株)・中日スポーツ・中日新聞社
愛知県軟式野球連盟名古屋市連合会

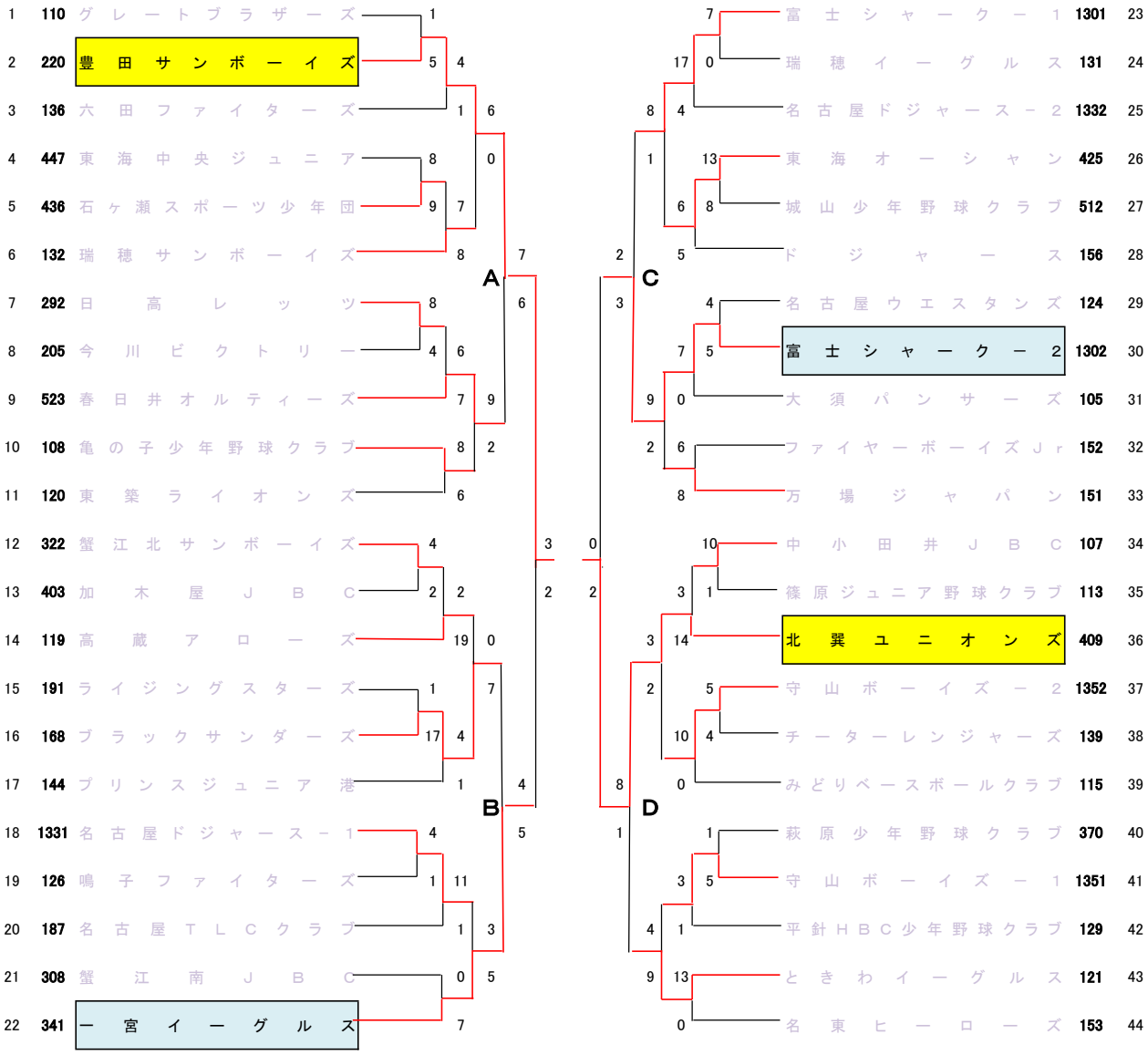

- 日程の調整が必要な場合は、下記ブロック長に1週間前の日曜日PM8：00までに連絡をすること。
  組み合わせが完了した後での変更は認められません。

(ブロックA：石井　利一　Tel・Fax　052-692-7328　(携)090-3384-6772

Mail：toshi1019@andline.jp

B：萩野　広記　(携)　090-1722-0885

Mail：kanimina h30@yahoo.co.jp

↖ アンダーバーあり

C：田中　歴生　Tel・Fax　0561-53-0146　(携)090-2342-9098

Mail：akio0000@outlook.com

D：藤井　清史　(携)090-8321-5053

Mail：jbla.d.bloch@gmail.com

Dブロック日程調整入力フォーム https://forms.gle/5XnCuaiwgBjyeHYG8