第16回スポーツデポ杯少年野球大会　　Bリーグ （C・Dブロック）

10月29日までの結果　　決勝戦　　11月3日　豊田市総合運動公園ソフトボール場他

後援 ：（株）アルペン・中日新聞社・中日スポーツ
愛知県軟式野球連盟名古屋市連合会

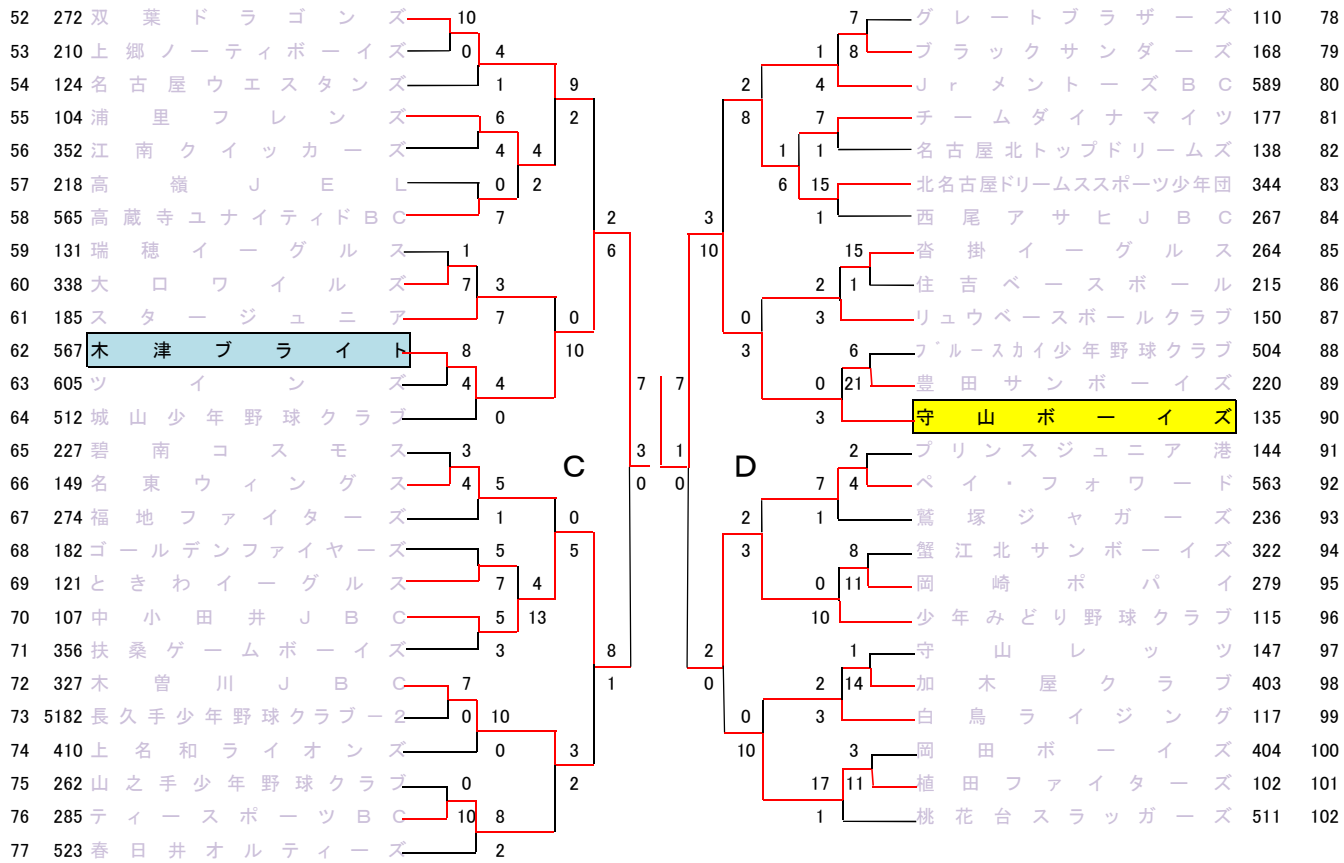

・ 日程の調整が必要な場合は、下記ブロック長に1週間前の日曜日PM8：00までに連絡をすること。
組み合わせが完了した後での変更は認められません。

（ブロック長）C： 田中　歴生　Tel・Fax　0561-53-0146　（携）090-2342-9098
D： 能宮　元　Tel・Fax　052-793-0613　（携）090-6642-3990