第18回スポーツデポ杯少年野球大会　Bリーグ （A･Bブロック）

11月11日までの結果

決勝戦 ： 11月25日 志段味スポーツランド

後援 （株）アルペン・中日新聞社・中日スポーツ・愛知県軟式野球連盟名古屋市連合会

大会進行の妨げになる恐れがあります。ご協力願います。

大会進行の妨げになっています。以降の試合日程はJBLA主導で決めさせて頂きます。

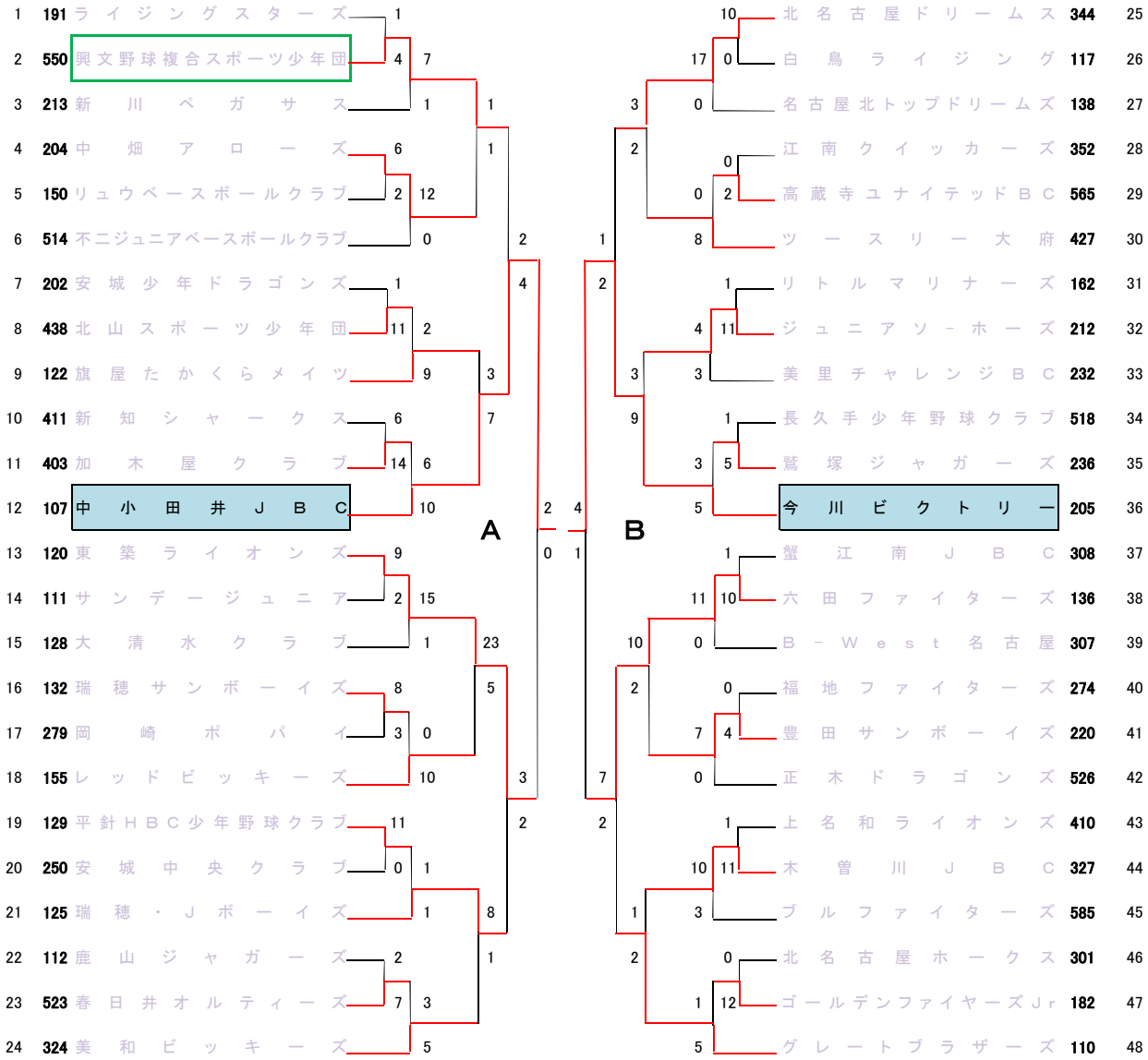

- 日程の調整が必要な場合は、下記ブロック長に1週間前の日曜日PM8：00までに連絡をすること。
  組み合わせが完了した後での変更は認められません。

（ブロック）A： 石井 利一 Fax 052-692-7328 （携）090-3384-6772
B： 萩野 広記 Tel・Fax 0567-96-5823 （携）090-1722-0885
Mail ： kanimina__h30@yahoo. co. jp
（萩野ブロック長はMailでもOK）